Datablad

Varenummer: 03076012
Beskrivelse: Fluro ledhoved GA-A 12
Slørfri, El-forzinket

Mål

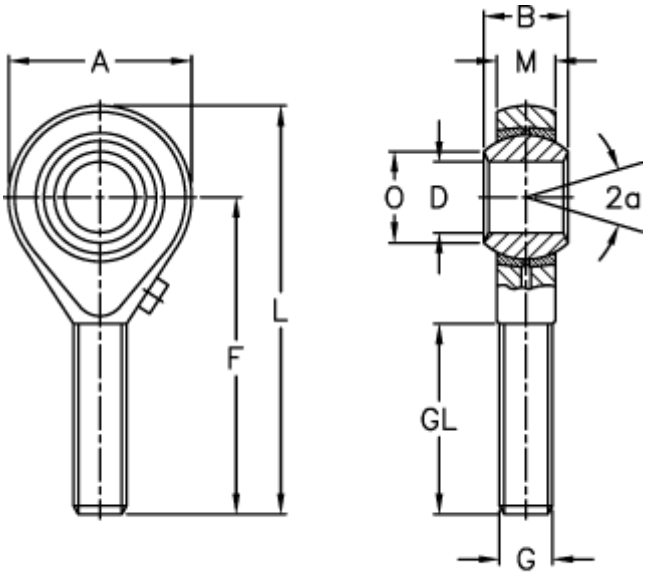

Str. 5 uden smørenippel

A	= 32	L	= 70
a (grader)	= 13	M	= 12
B	= 16	O	= 15.4
D	= 12	Statisk belastning C0 (kN)	= 25.5
Dynamisk belastning C (kN)	= 10	Tilladelige o/min	= 450
F	= 57	Vægt (g)	= 87
g	= M12		
GL	= 33		

Dokumenter, målskitser og brochurer af enhver slags kan indeholde fejl for hvilke Brd. Klee A/S ikke hæfter.